Valvola a farfalla con inserti LUG DN 40 ÷ 200

Butterfly valve with LUG inserts DN 40 ÷ 200

Caratteristiche

Le valvole a farfalla versione Lug sono realizzate da un corpo in PP-GR entro il quale sono incorporati, durante il processo di stampaggio, degli inserti filettati in acciaio inossidabile AISI 316.

Tale versione permette di fissare direttamente i tiranti al corpo valvola in modo che possa essere utilizzata come fine linea.

Nelle operazioni di manutenzione si può disconnettere la flangia a valle, mantenendo la tubazione in pressione.

- Range: d 50 ÷ d 225 mm
- Standard : DIN 2501 o ANSI 150
- PN: 10 bar con acqua a 20° (anche se utilizzate come fine linea)

Characteristics

The Lug version butterfly valves are made in PP-GR body with threaded stainless steel AISI 316 inserts moulded in.

This version allows to fix the bolts directly to the valve body in order to use it as end of line valve.

During maintenance operation it's possible to disconnect the downstream flange and stub with pressure into the up-stream pipeline.

- *Range: d 50÷ d 225 mm*
- *Standard: DIN2501 or ANSI150*
- *PN: 10 bars with water at 200 (even if used as end of line).*

Dimensioni

Dimensions

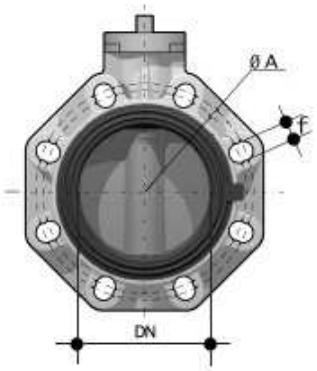

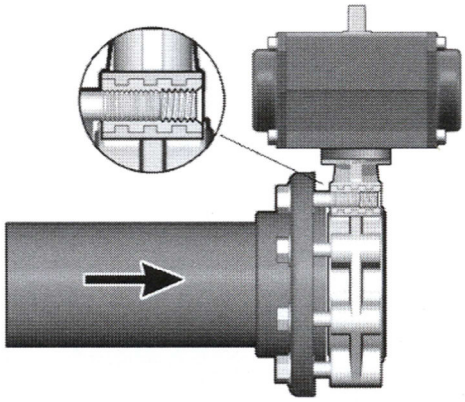

d	Inch	DN	PN	Fori *Holes*	ISO-DIN		ANSI 150	
					A	f	A	f
50	1½″	40	10	4	110	M16	98,4	½″
63	2″	50	10	4	125	M16	120,6	⅝″
75	2½″	65	10	4	145	M16	139,7	⅝″
90	3″	80	10	8	160	M16	152,4	⅝″
110	4″	100	10	8	180	M16	190,5	⅝″
140	5″	125	10	8	210	M16	215,9	¾″
160	6″	150	10	8	210	M16	215,9	¾″
200	8″	200	10	8	240	M20	241,3	¾″
225	8″	200	10	8	240	M20	241,3	¾″

www.adplast.it
info@adplast.it