NEW

Valvola a membrana a comando pneumatico

Pneumatically actuated diaphragm valve

Caratteristiche principali

- Valvola a membrana pneumatica con corpo a portata massimizzata.
- Design fluidodinamico ottimizzato: massima resa di portata grazie all'efficienza fluidodinamica ottimizzata che caratterizza la nuova geometria interna del corpo
- Attuatore a pistone in PP-GR compatto e leggero idoneo ad utilizzo in condizioni applicative gravose e ambienti chimicamente aggressivi
- Organi di manovra interni ad elevate prestazioni: pistone in IXEF® ad alta resistenza meccanica e ad elevata finitura superficiale e Stelo in acciaio inox con doppio o-ring di tenuta
- Viti di fissaggio del coperchio in acciaio AISI 316 protette dall'ambiente esterno da tappi in PE. Assenza di parti metalliche esposte all'ambiente esterno per prevenire ogni rischio di corrosione
- Sistema di tenuta CDSA (Circular Diaphragm Sealing Angle) che, grazie alla distribuzione uniforme della pressione dell'otturatore sulla membrana di tenuta, offre importanti vantaggio quali minore stress meccanico per tutti i componenti della valvola (attuatore, corpo e membrana) e minimizzazione del rischio di accumulo di depositi, contaminazione o danneggiamento della membrana a causa di fenomeni di cristallizzazione

Main features

- *Pneumatically actuated diaphragm valve with body at maximized flow rate*
- *Optimized fluid dynamic design: maximum output flow rate thanks to the optimized efficiency of the fluid dynamics that characterize the new internal geometry of the body*
- *Light and compact piston actuator in PP-GR, ideal for heavy-duty applications in chemically aggressive environments*
- *High performance internal components: piston in high strength IXEF® with high quality surface finish and Stem in stainless steel with double seal o-ring*
- *Bonnet fastening screws in AISI 316 steel protected against the external environment by PE plugs. Absence of metal parts exposed to the external environment to prevent any risk of corrosion*
- *CDSA (Circular Diaphragm Sealing Angle) system that, thanks to the uniform distribution of shutter pressure on the diaphragm seal, offers important advantages which reduced mechanical stress on all valve components (actuator, body and diaphragm) and low risk of the accumulation of deposits, contamination or damage to the diaphragm due to crystallization.*

Dati tecnici

- Corpo valvola in PP
- Gamma dimensionale da DN 15 a DN 50
- Resistenza a pressioni di esercizio fino a 10 bar a 20°C
- Attuatori: NC (normalmente chiuso), NA (normalmente aperto), DA (doppia azione)
- Attacchi a bocchettone femmina per saldatura a tasca secondo le normative EN ISO 15494. Accoppiabili con tubi secondo EN ISO 15494
- Membrane di tenuta in EPDM, FPM, PTFE
- Temperatura massima di lavoro: + 100 °C

Technical data

- *PP body*
- *Size range from ND 15 to ND 50 (½" to 2")*
- *Pressure rate up to 10 bar at 20 °C*
- *Actuators: NC (normally close), NO (normally open), DA (double acting)*
- *Female sockets ends for socket welding according to the standards EN ISO 15494. Can be coupled to pipes according to EN ISO 15494*
- *EPDM, NBR, FPM, PTFE diaphragms*
- *Max working temperature: +100 °C*

Dimensioni

Dimensions

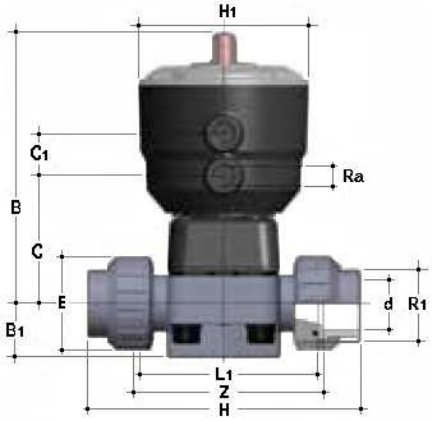

d	DN	PN	B	B_1	C	C_1	E	H	H_1	L_1	Z	R_1	R_a	Peso (g) *Weight (g)*		
														NC	NO	DA
20	15	10	148	25	66	24	41	129	97	90	100	1"	¼"	689	689	569
25	20	10	151	30	69	24	50	154	97	108	116	1¼"	¼"	735	735	615
32	25	10	159	33	78	24	58	168	97	116	124	1½"	¼"	930	930	810
40	32	10	163	30	82	24	72	192	97	134	140	2"	¼"	1016	1016	896
50	40	10	207	35	112	24	79	222	126	154	160	2¼"	¼"	2711	2251	2009
63	50	10	245	46	142	24	98	266	157	184	190	2¾"	¼"	5929	4147	3709

www.adplast.it
info@adplast.it